denizlik profilleri

waterslag profiles

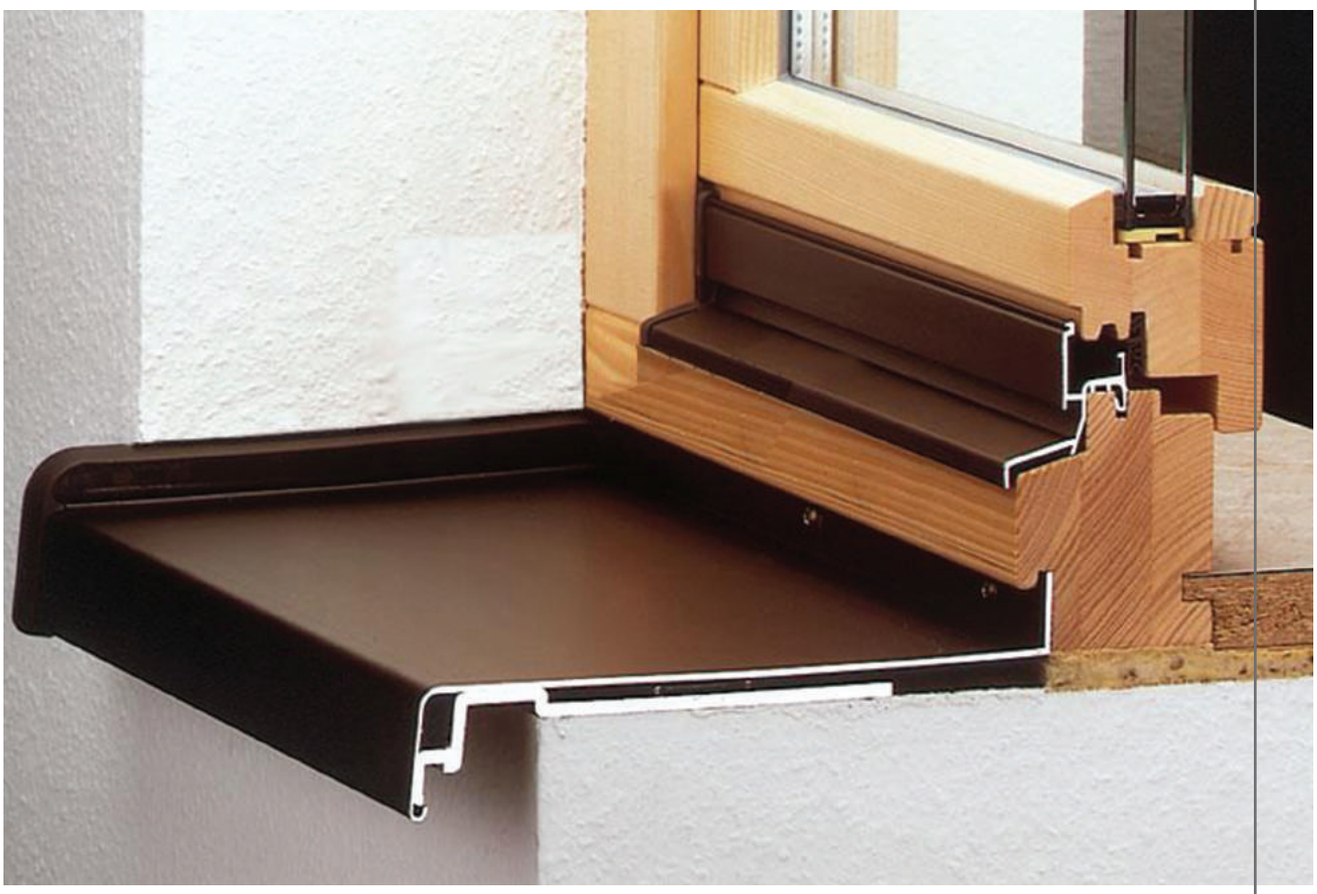

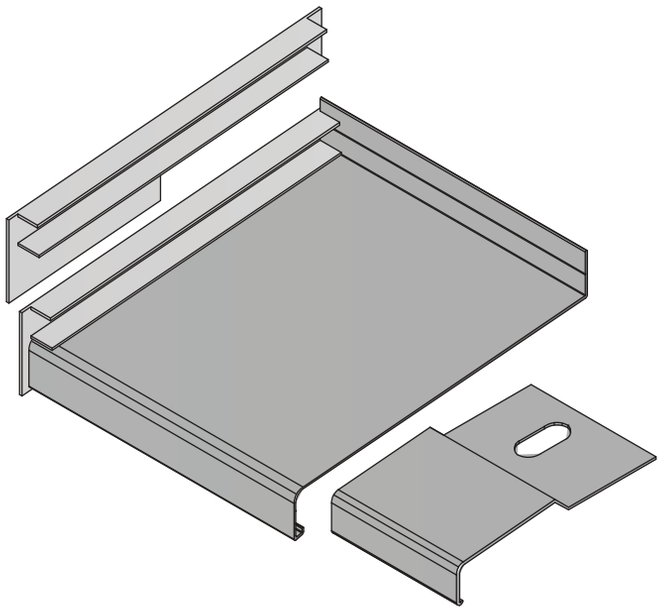

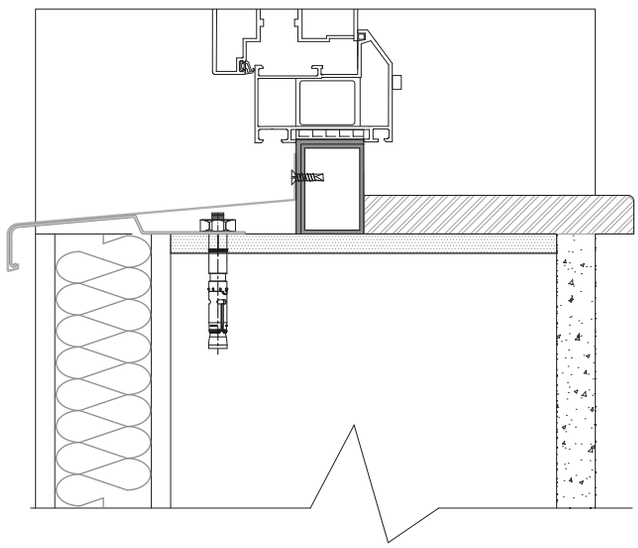

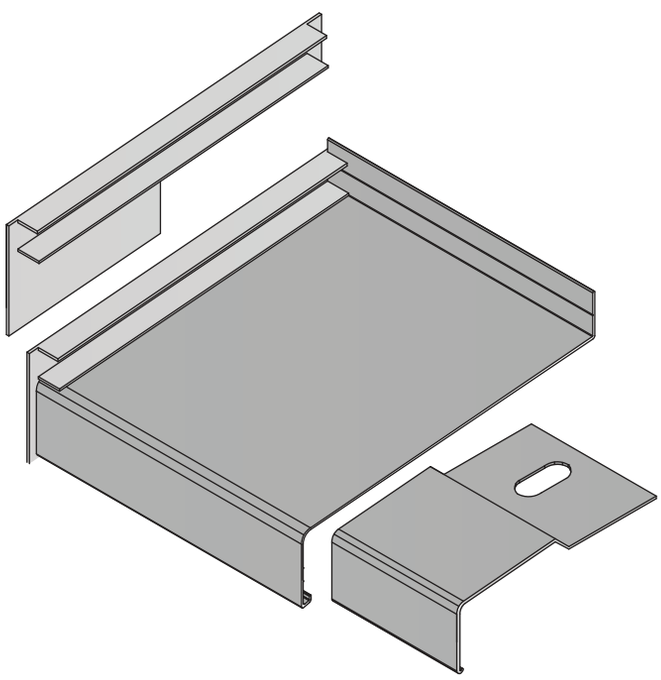

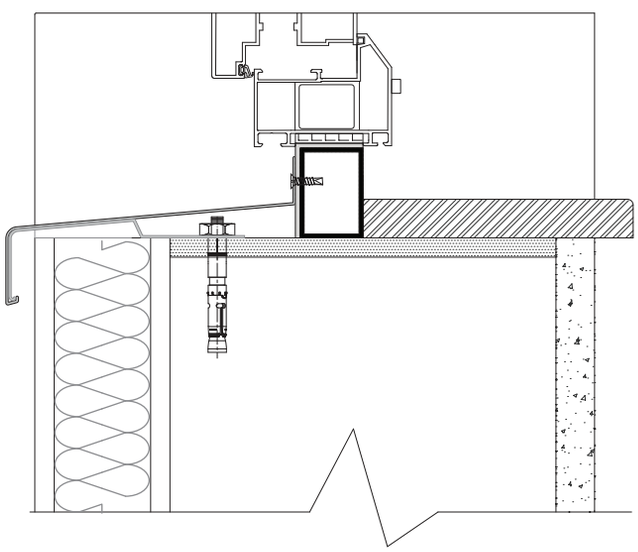

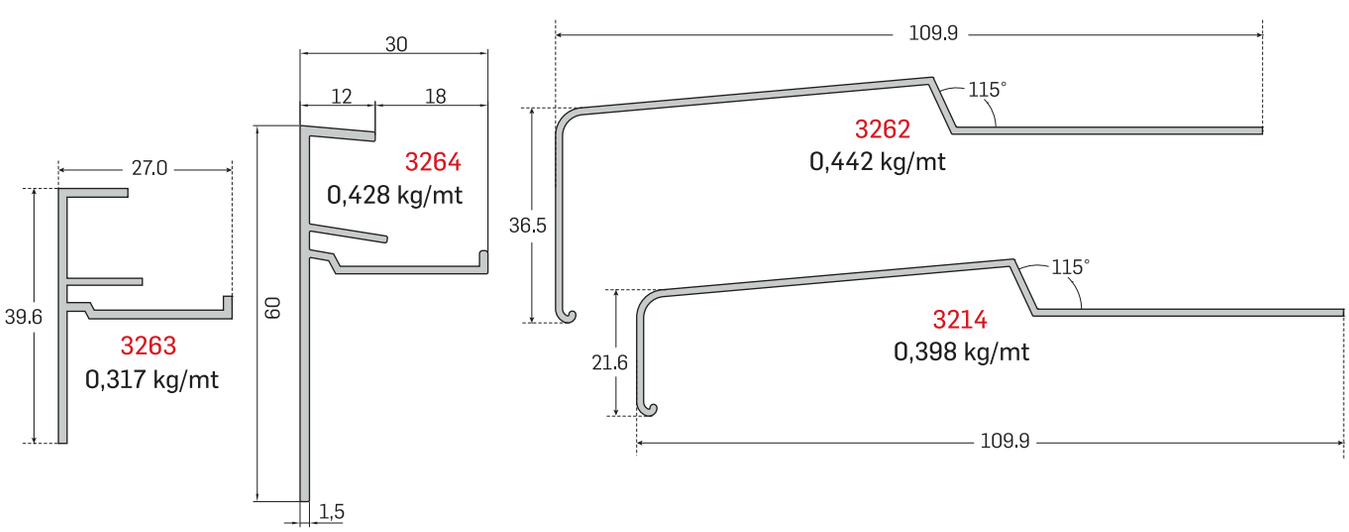
27.0
39.6
3263
0,317 kg/mt
30
12
18
3264
0,428 kg/mt
60
1,5
109.9
115°
3262
0,442 kg/mt
36.5
115°
3214
0,398 kg/mt
21.6
109.9

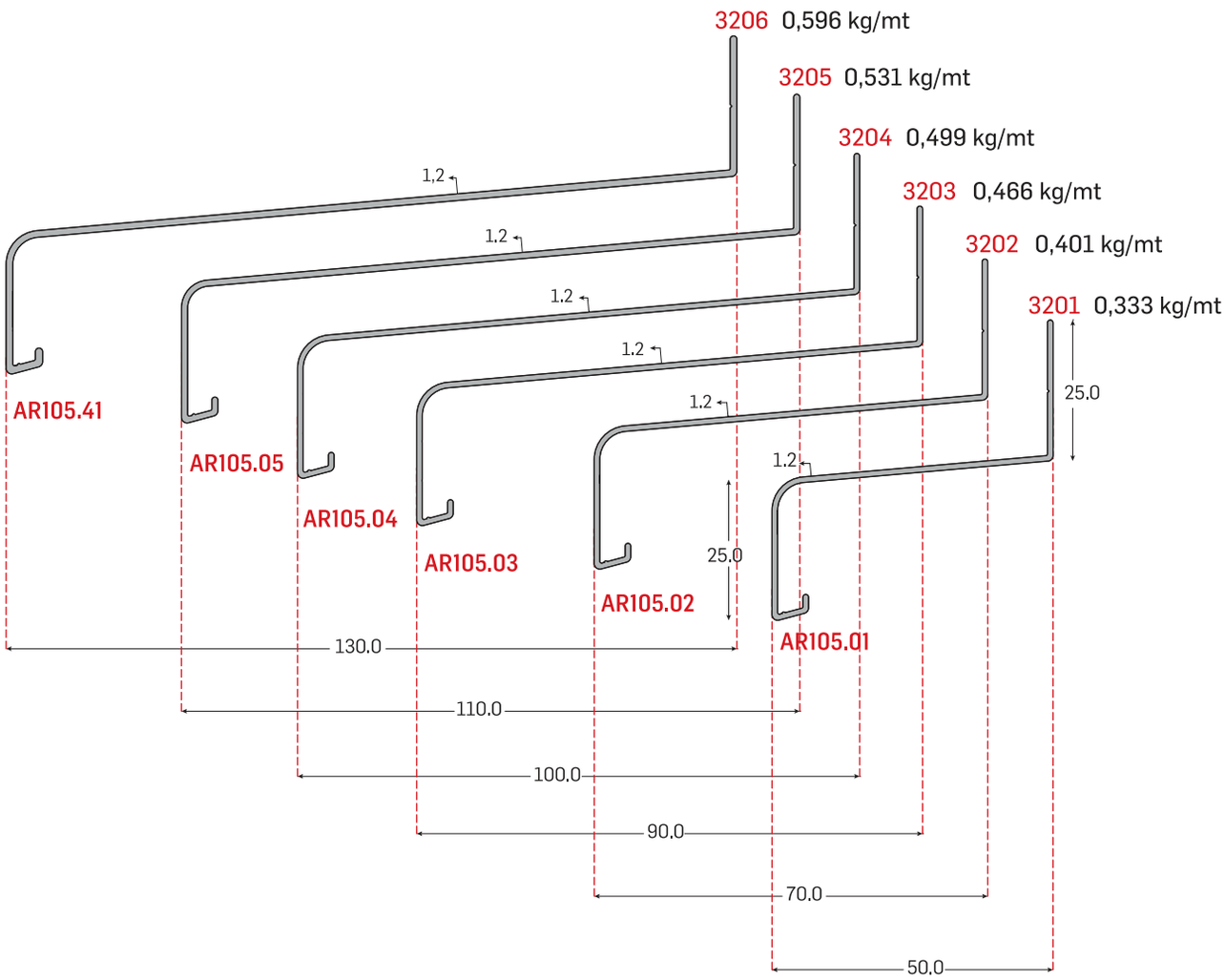

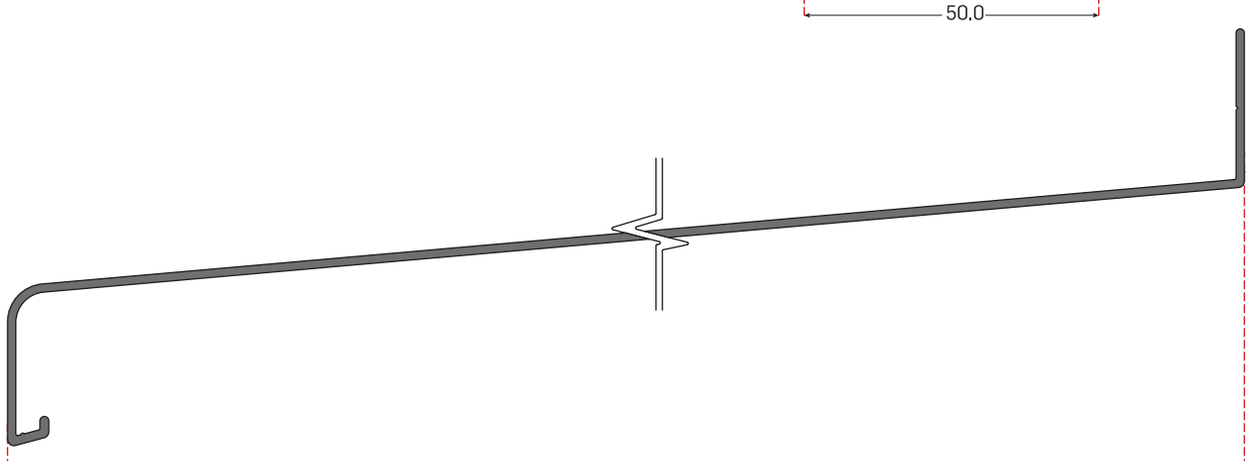

AR105.07	t:1,2	150.0	3207	0,661 kg/mt
AR105.08	t:1,3	165.0	3208	0,770 kg/mt
AR105.09	t:1,3	185.0	3209	0,840 kg/mt
AR105.10	t:1,3	195.0	3210	0,875 kg/mt
AR105.11	t:1,4	210.0	3211	0,997 kg/mt
AR105.12	t:1,7	225.0	3212	1,279 kg/mt
AR105.13	t:1,7	240.0	3213	1,347 kg/mt
AR105.14	t:1,8	260.0	3215	

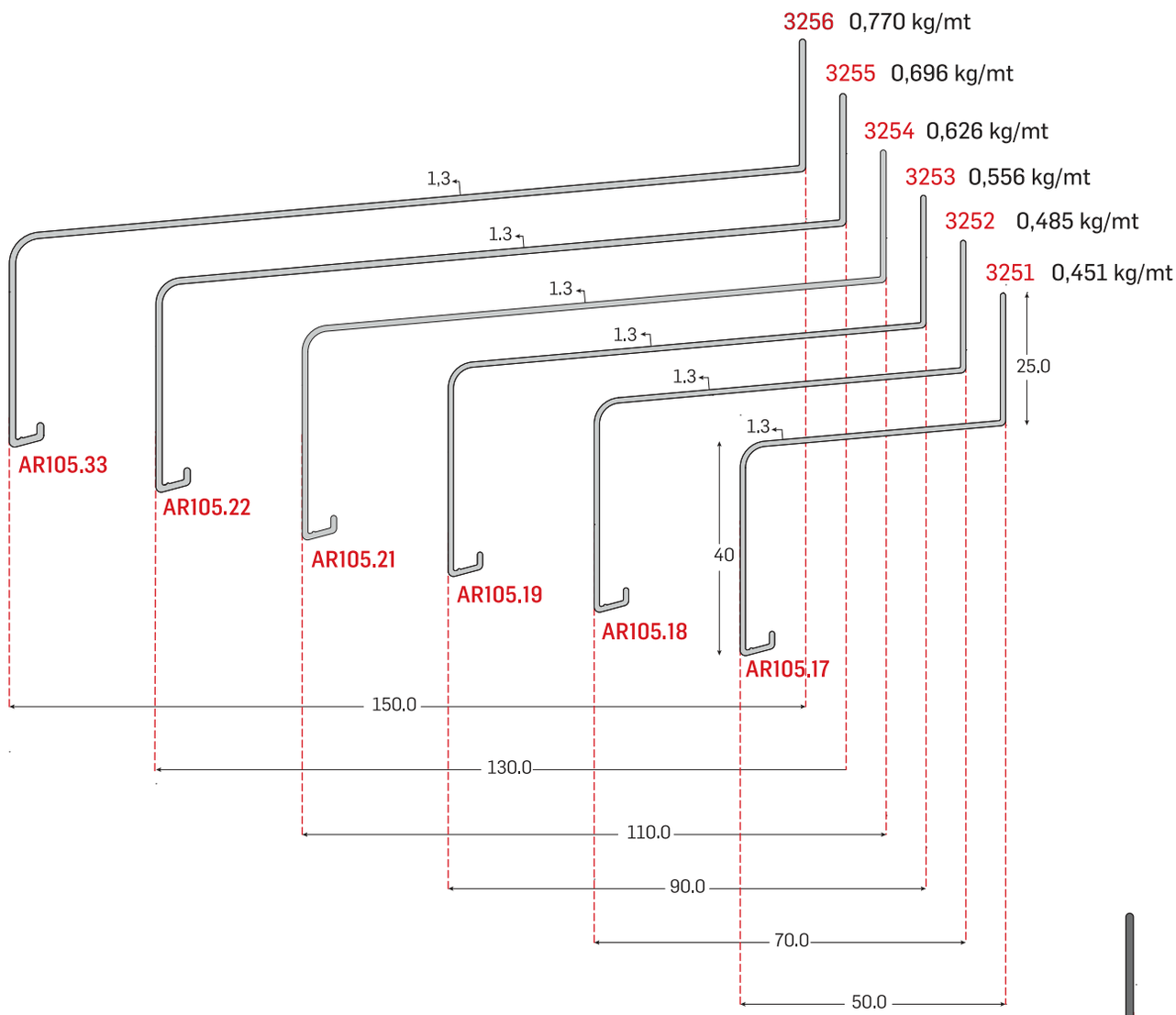
3256 0,770 kg/mt
3255 0,696 kg/mt
3254 0,626 kg/mt
3253 0,556 kg/mt
3252 0,485 kg/mt
3251 0,451 kg/mt
1,3
1.3
25.0
40
AR105.33
AR105.22
AR105.21
AR105.19
AR105.18
AR105.17
150.0
130.0
110.0
90.0
70.0
50.0

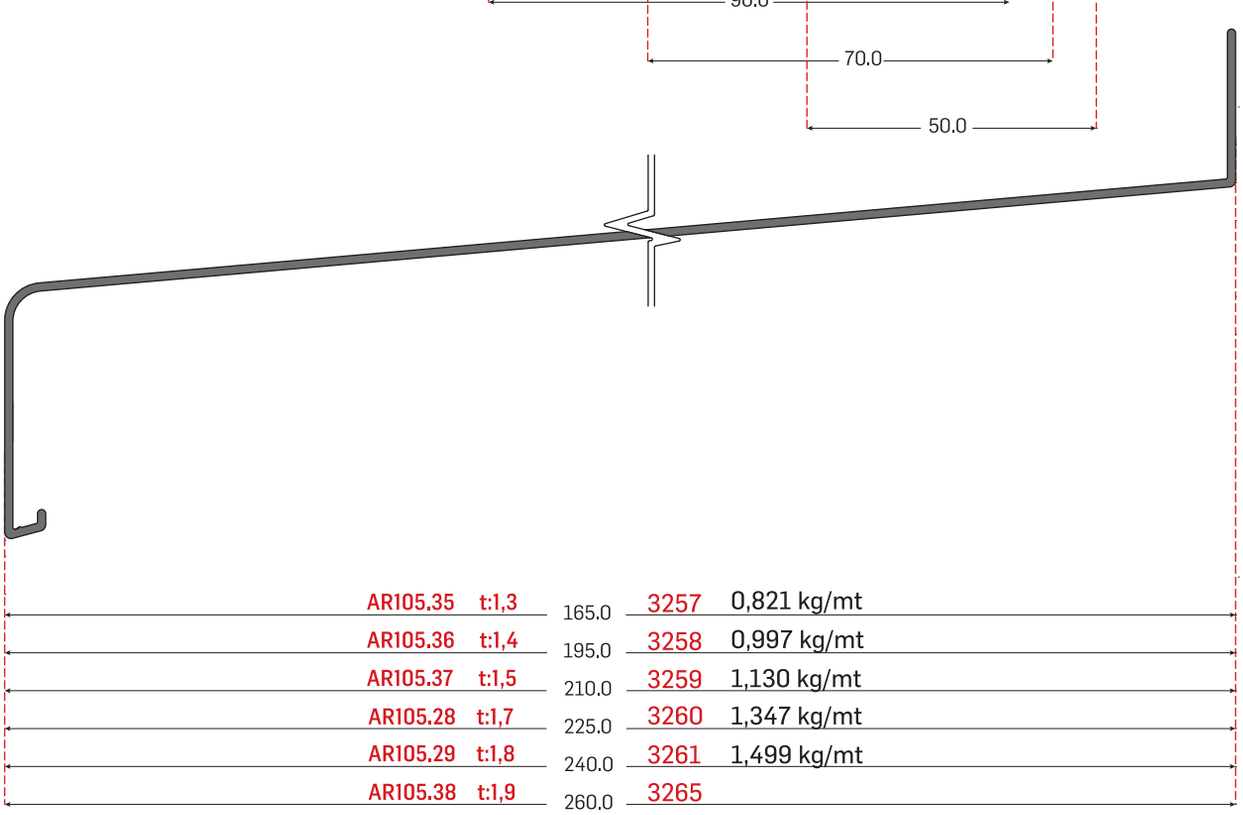
AR105.35 t:1,3 165.0 3257 0,821 kg/mt
AR105.36 t:1,4 195.0 3258 0,997 kg/mt
AR105.37 t:1,5 210.0 3259 1,130 kg/mt
AR105.28 t:1,7 225.0 3260 1,347 kg/mt
AR105.29 t:1,8 240.0 3261 1,499 kg/mt
AR105.38 t:1,9 260.0 3265